Поставщик систем безопасности TELECAMERA.RU

HAC-B2A21P-U

Цилиндрическая HDCVI-видеокамера



- До 25 к/с при 1080p
- Интеллектуальная ИК-подсветка до 30 м
- Фиксированный объектив 2.8 мм / 3.6 мм / 6 мм
- Переключаемый видеовыход HDCVI/TVI/AHD/CVBS
- Класс защиты IP67
- Питание 12 В (DC)



Обзор серии

Серия Cooper предлагает простые и в то же время очень бюджетные решения на базе технологии HDCVI. Она предлагает надежное круглосуточное видеонаблюдение с высоким качеством изображения, что позволяет снизить расходы на оборудование и трудозатраты. Кроме того, она разработана и произведена в соответствии с высокими стандартами Dahua.

Функции

Интеллектуальная подсветка

ИК-подсветка позволяет видеокамере получать оптимальное изображение при низких уровнях освещенности, гарантируя равномерное распределение яркости. Благодаря технологии интеллектуальной ИК-подсветки видеокамера автоматически регулирует мощность ИК-диодов в зависимости от расстояния до наблюдаемых объектов, предотвращая избыточную засветку, когда они приближаются к видеокамере.

Защита (IP67, широкий диапазон напряжений)

IP67: Видеокамера прошла тщательное тестирование на проникновение пыли внутрь корпуса и на погружение в воду. Она надежна защищена от проникновения как пыли, так и влаги, и ее корпус гарантирует работоспособность при погружении в воду на глубину 1 м в течение 30 минут.

Широкий диапазон напряжений: для входного напряжения видеокамеры допускается отклонение ±30%, благодаря чему она хорошо подходит для уличного применения.

4 сигнала через 1 коаксиальный кабель

Технология HDCVI поддерживает одновременную передачу 4 сигналов по 1 коаксиальному кабелю: видео, аудио*, данных и питания Двухсторонняя передача данных позволяет HDCVI-видеокамере взаимодействовать с видеорегистратором XVR (сигналы управления, сигналы тревоги). Кроме того, в HDCVI реализована поддержка технологии PoC (питание по коаксиальному кабелю), которая упрощает и ускоряет монтаж видеокамер.

*Отдельные модели HDCVI-видеокамер имеют аудиовход.

Передача на большое расстояние

Технология HDCVI обеспечивает передачу видео в режиме реального времени на большие расстояния без потери качества. Максимальное расстояние: 700 м (2 Мп, 5 Мп, 8 Мп) по коаксиальному кабелю и 300 м по кабелю витой пары. Данные подтверждены результатами тестирования лаборатории Dahua в реальных условиях.

Простота

Технология HDCVI, унаследовавшая простоту аналоговых систем видеонаблюдения, — это идеальное решение для защиты вашего ценного имущества. HDCVI можно использовать для модернизации классической аналоговой системы, без обновления существующей кабельной инфраструктуры. Благодаря концепции Plug and Play вы получите видео высокого разрешения, при этом вам не нужно тратить время и силы на настройку сети.

Поставщик систем безопасности TELECAMERA.RU

Серия Cooper | HAC-B2A21P-U

Технические характеристики

Камера

Матрица	КМОП, 2 Мп
Эффективные пиксели (Г×В)	1920×1080
Развертка	Прогрессивная
Электронный затвор	1/25 с ~ 1/100000 с
Чувствительность	0.02 лк (цвет, F2, 30 IRE) 0.002 лк (ч/б, F2, 30 IRE) 0 лк (ИК-подсветка)
Сигнал / шум	>65 дБ
Дальность подсветки	≤30 м
Тип подсветки	Инфракрасная
Управление подсветкой	Авто, вручную
Модуль подсветки	2 ИК-диода
Настройка по осям	Поворот: 0° ~ 360° Наклон: 0° ~ 90° Вращение: 0° ~ 360°

Объектив

Тип	Фиксированный			
Тип крепления	Встроенный (M12)			
Фокусное расстояние	2.8 мм / 3.6 мм / 6 мм			
Диафрагма	F2			
Поле зрения	Горизонталь: 100° / 80° / 43° Вертикаль: 54° / 43° / 24° Диагональ: 117° / 94° / 50°			
Управление диафрагмой	Нет			
Минимальная дистанция фокусировки	0.5 м / 0.8 м / 2.4 м			
Дистанция О.Н.Р.И. (DORI)	Обнаружение	Наблюдение	Распознавание	Идентификация
	Для фокусного расстояния 2.8 мм			
	44.7 м	17.9 м	8.9 м	4.5 м
	Для фокусного расстояния 3.6 мм			
	55 м	22 м	11 м	5.5 м
	Для фокусного расстояния 6 мм			
	102.9 м	41.1 м	20.6 м	10.3 м
	*О.Н.Р.И. (обнаружение, наблюдение, распознавание, идентификация) – это стандартизированная система (стандарт EN-62676-4), характеризующая способность человека при просмотре видео различать людей или объекты на наблюдаемой сцене. Значения в этой таблице не характеризуют возможности интеллектуальных функций. Информация о дистанциях работы интеллектуальных функций содержится в руководстве по настройке и вводу в эксплуатацию или в приложении Project Design Tool.			

Видео

Разрешение	1080p (1920×1080), 960H (960×576)
Частота кадров	HDCVI: 25 к/с @ 1080p AHD: 25 к/с @ 1080p TVI: 25 к/с @ 1080p CVBS: 25 к/с @ 960H
Режим "день/ночь"	Переключение ИК-фильтра (авто, вручную)
Компенсация фоновой засветки	BLC
Широкий динамический диапазон	DWDR
Баланс белого	Авто
Усиление сигнала	Авто
Шумоподавление	2D DNR
Интеллектуальная подсветка	Есть

Сертификация

Сертификаты	EN 62368-1 (низковольтное оборудование EC) EN 55032, EN 55035 (ЭМС EC)

Интерфейсы

Видеовыход	BNC (переключаемый HDCVI/TVI/AHD/CVBS)

Электропитание

Питание	12 В (DC) ±30%
Потребляемая мощность	≤2.8 Вт (ИК-подсветка вкл.)

Условия эксплуатации

Рабочая температура	-40°C ~ +60°C
Рабочая влажность	≤95% (без конденсата)
Температура хранения	-40°C ~ +60°C
Влажность хранения	≤95% (без конденсата)
Защита	IP67 (базовая антикоррозийная защита)

Физические параметры

Материал корпуса	Металл
Размеры	150 мм × 69.7 мм × 70 мм
Масса	Нетто: 0.27 кг Брутто: 0.33 кг

Информация для заказа

Тип	Артикул	Описание
HDCVI-видеокамера	DH-HAC-B2A21P-U-0280B	Цилиндрическая HDCVI-видеокамера с разрешением 2 Мп, ИК-подсветкой и фиксированным фокусным расстоянием 2.8 мм
	DH-HAC-B2A21P-U-0360B	Цилиндрическая HDCVI-видеокамера с разрешением 2 Мп, ИК-подсветкой и фиксированным фокусным расстоянием 3.6 мм
	DH-HAC-B2A21P-U-0600B	Цилиндрическая HDCVI-видеокамера с разрешением 2 Мп, ИК-подсветкой и фиксированным фокусным расстоянием 6 мм
Аксессуары	PFA134	Монтажная коробка
	PFA130-E	Монтажная коробка IP66
	PFA152-E	Крепление на столб
	PFM800-E	Пассивный приемопередатчик по витой паре
	PFM321D	Блок питания 12 В, 1 А
	PFM904	Контрольно-монтажный тестер

Поставщик систем безопасности TELECAMERA.RU

Серия Cooper | HAC-B2A21P-U

Аксессуары (опционально)



PFA134
Монтажная коробка



PFA130-E
Монтажная коробка IP66



PFA152-E
Крепление на столб



PFM800-E
Пассивный приемопередатчик по витой паре



PFM321D
Блок питания 12 В, 1 А



PFM904
Контрольно-монтажный тестер

Монтаж на потолок	Монтаж на коробку	Монтаж на столб
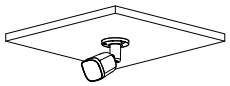	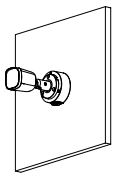	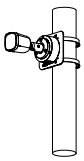

Размеры, мм

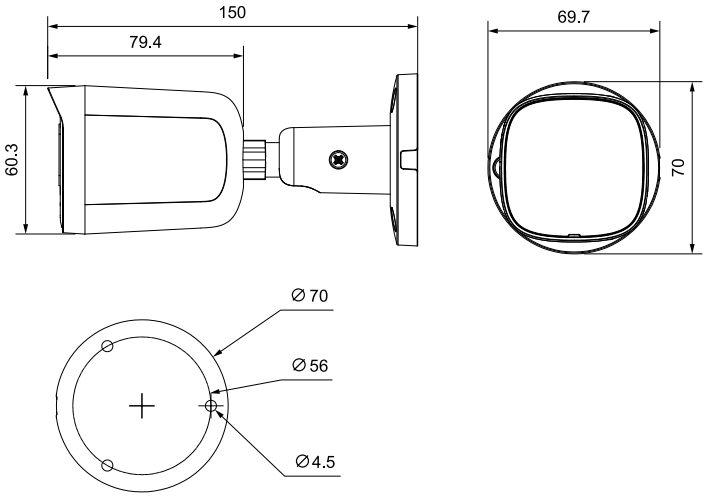

© 2024 Dahua. Все права защищены. Дизайн и технические характеристики могут быть изменены без предварительного уведомления.

Поставщик систем безопасности TELECAMERA.RU