Комплект кронштейнов L и Z типа для замков серии ST-EL323**xxx**-SS

- **Для крепления замка на дверь, открывающуюся внутрь**
- **Совместимость – ST-EL323xxx-SL**
- **Материал – алюминий**
- **Цвет – серебряный**

Комплект кронштейнов L и Z типа выполнен из алюминия и предназначен для крепления электромагнитных замков на двери, открывающиеся внутрь.

Размеры:

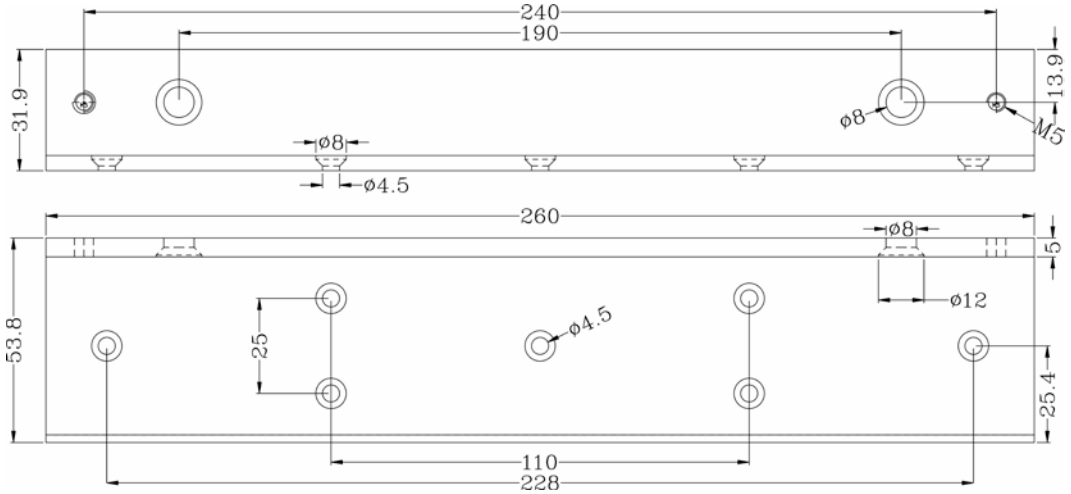

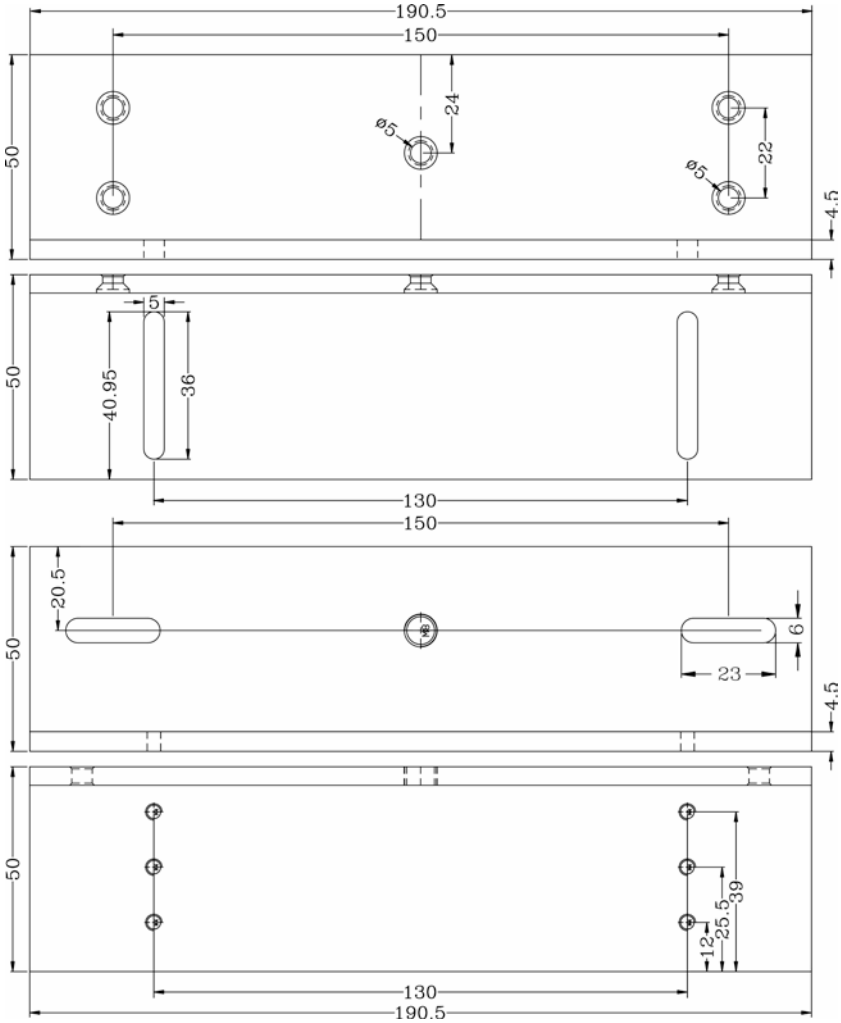
190.5
150
24
ø5
22
ø5
50
4.5
5
50
40.95
36
130
150
20.5
50
6
23
4.5
50
39
25.5
12
130
190.5